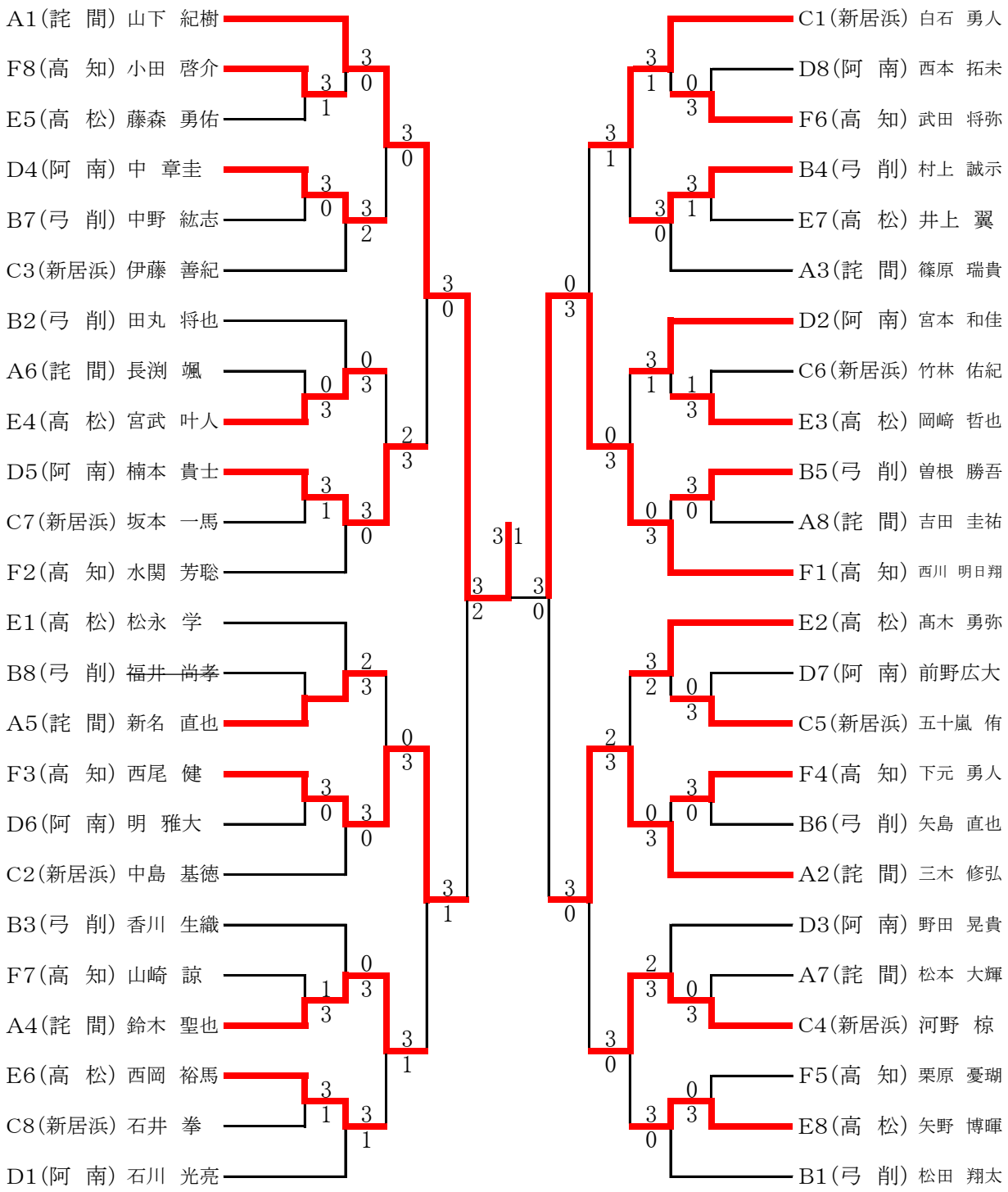男子個人戦組合せ（シングルス）